シャープ製LED照明器具　配光データシート　形名　DL−R1062N

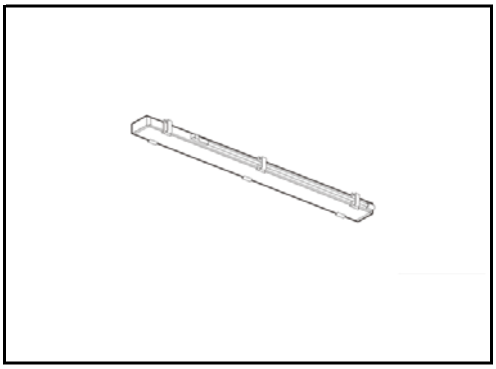

光源	LED
形式	ライン照明
配光	中角
相関色温度	5,000K
保守率	良：0.86 中：0.83 否：0.79
備考	

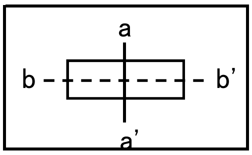

器具光束	1,260 lm
上方光束	0 lm
下方光束	1,260 lm
最大光度	1,180 cd

初期値

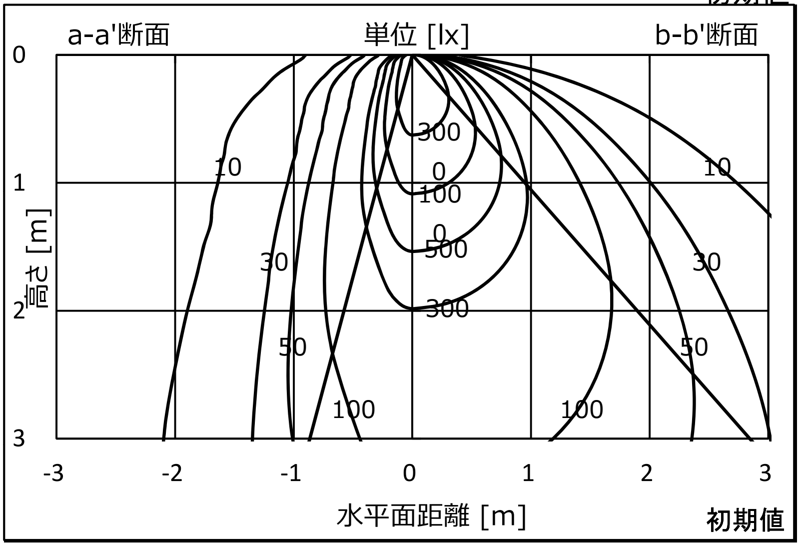
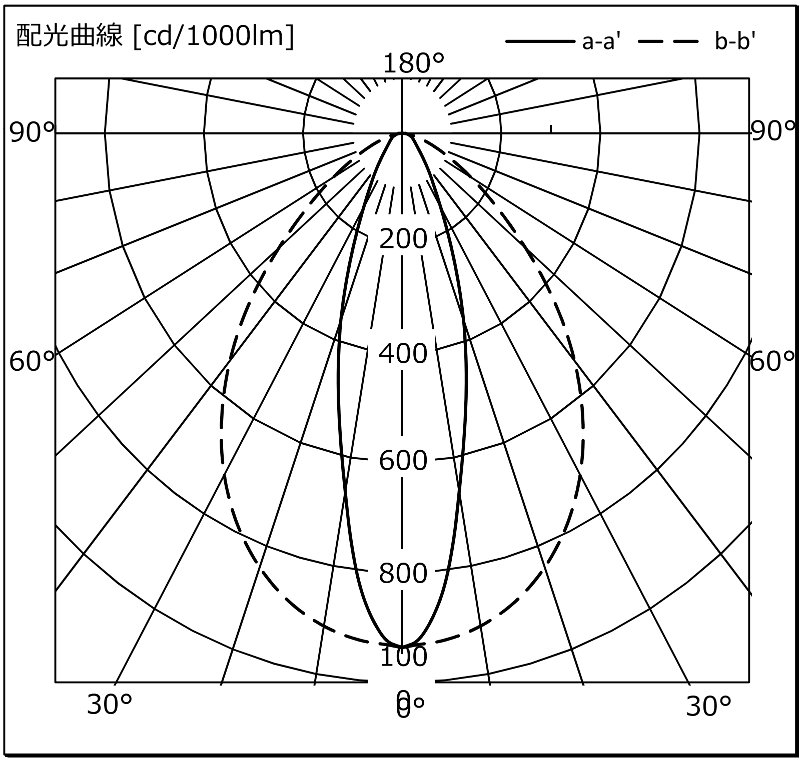
角度	光度[cd/1,000lm]		
	a−a’	b−b’	C−C’
0	937	937	−
10	663	911	−
20	362	841	−
30	155	718	−
40	75	541	−
50	41	325	−
60	28	160	−
70	21	67	−
80	12	18	−
90	6	1	−
100	0	0	−
110	0	0	−
120	0	0	−
130	0	0	−
140	0	0	−
150	0	0	−
160	0	0	−
170	0	0	−
180	0	0	−